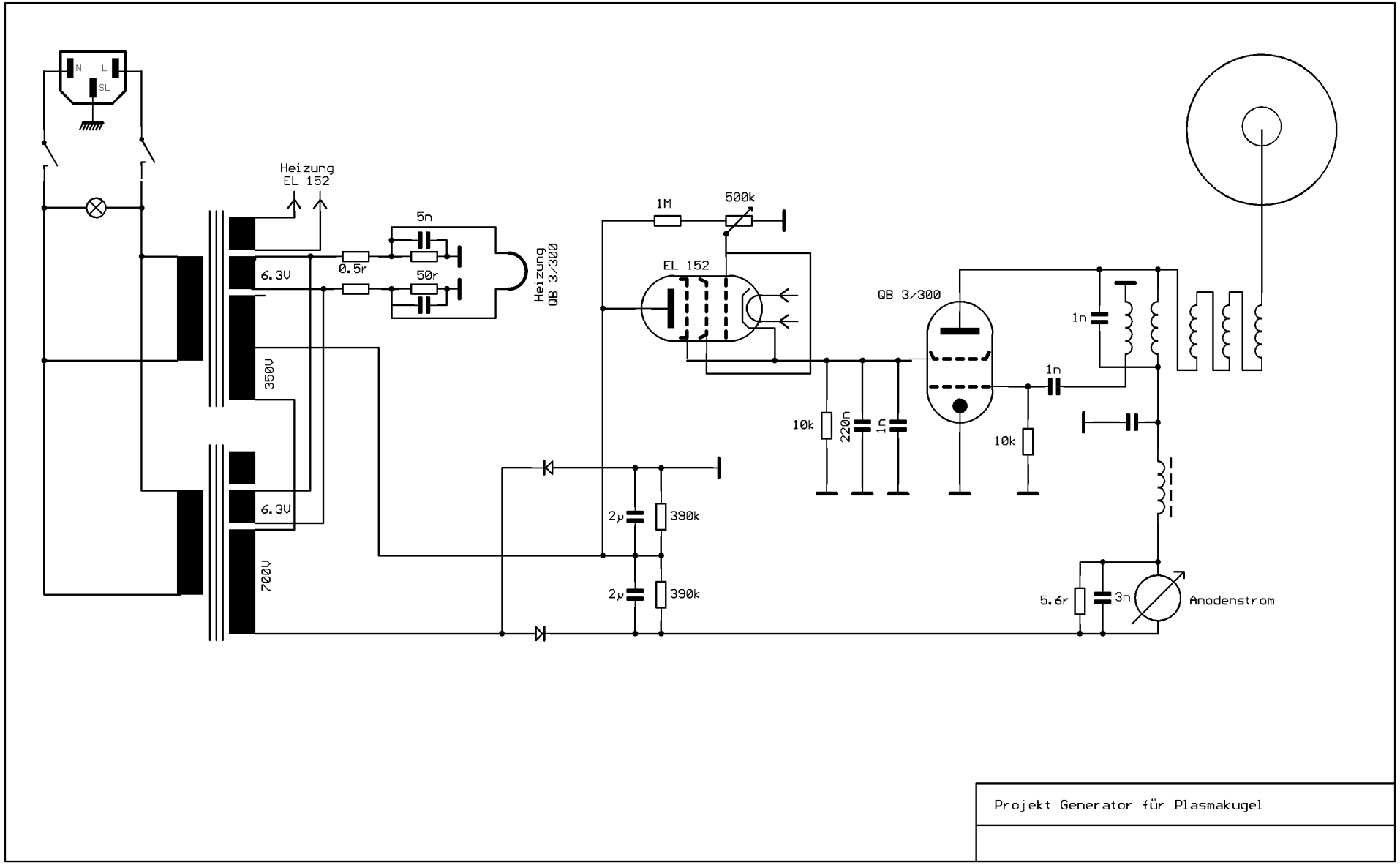

Projekt Generator für Plasmakugel