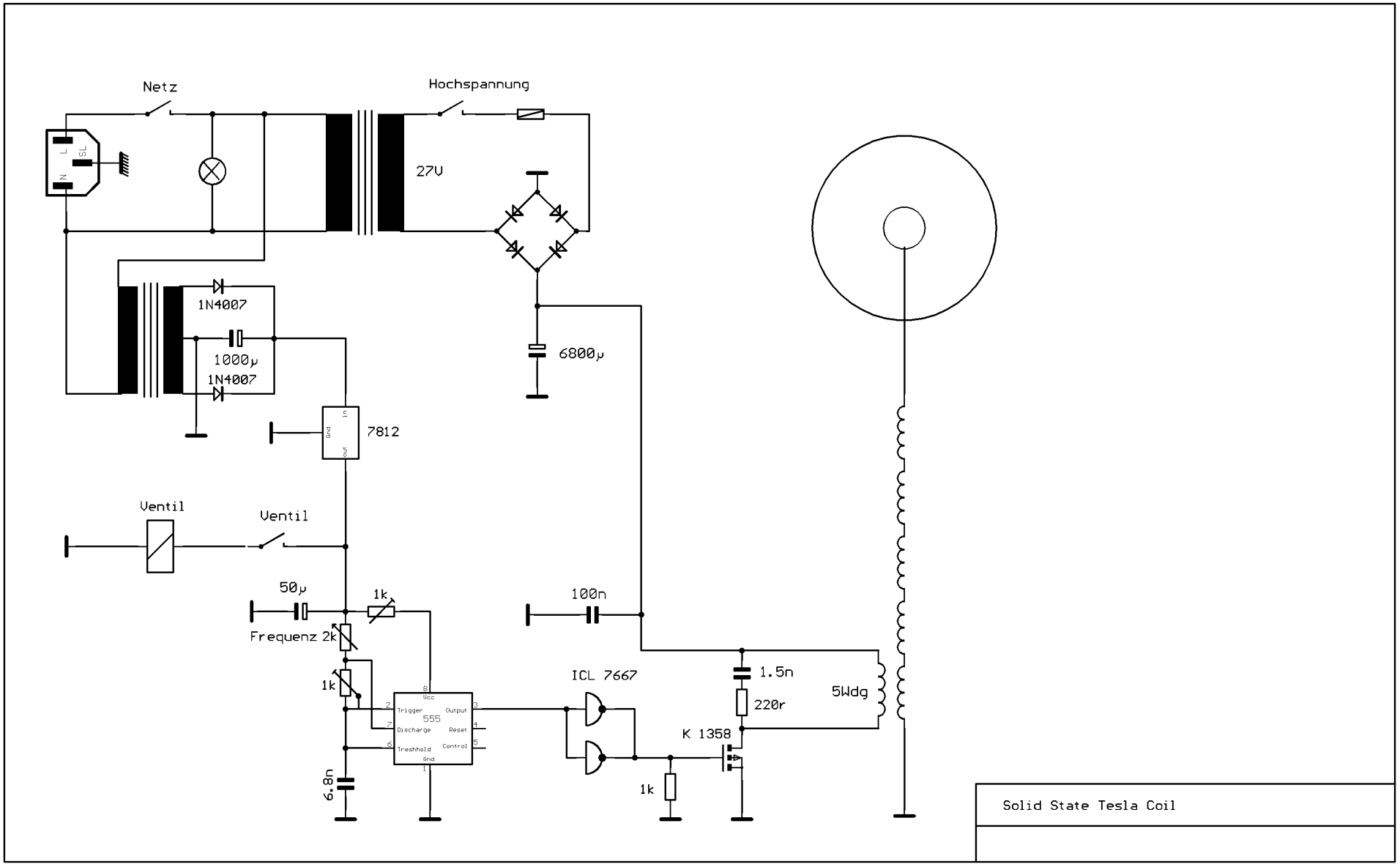
Netz
Hochspannung
L
SL
N
27V
1N4007
1000µ
1N4007
6800µ
7812
Gnd
in
out
Ventil
Ventil
50µ
1k
100n
Frequenz 2k
1k
ICL 7667
1.5n
220r
5Wdg
K 1358
1k
6.8n
Vcc
Trigger
Output
555
Discharge
Reset
Treshhold
Control
Gnd
Solid State Tesla Coil