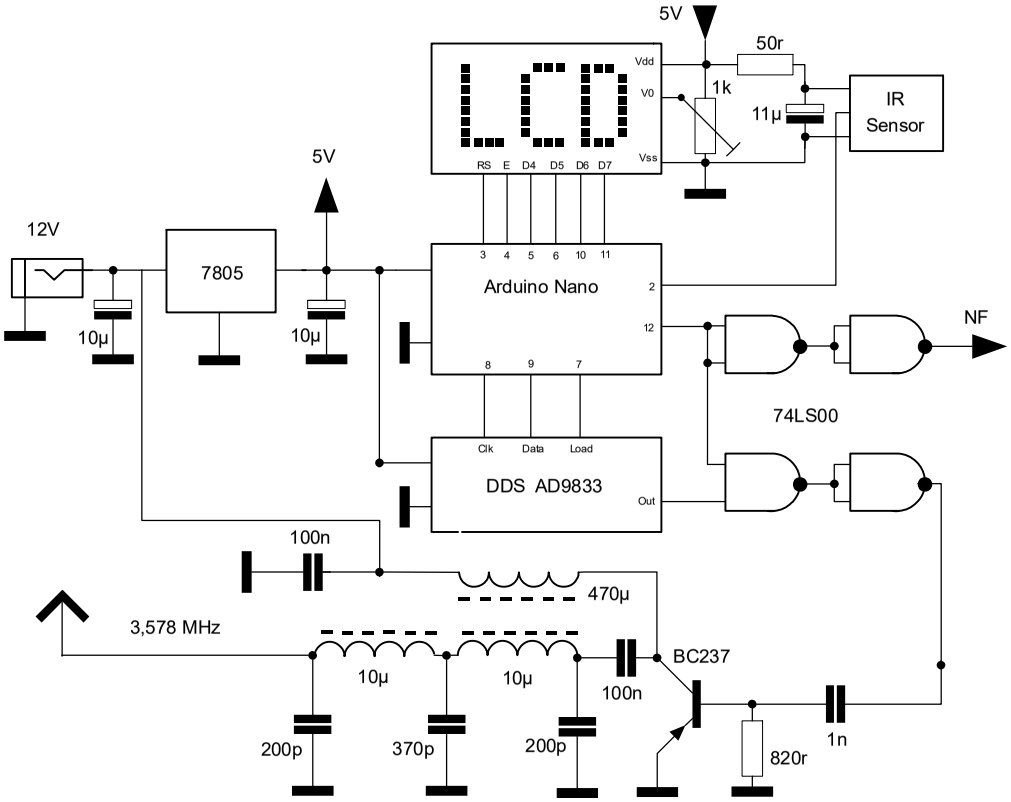
5V
50r
Vdd
V0
1k
11µ
IR
Sensor
Vss
RS E D4 D5 D6 D7
5V
12V
7805
3 4 5 6 10 11
Arduino Nano
2
12
NF
10µ
10µ
8 9 7
74LS00
Clk Data Load
DDS AD9833
Out
100n
470µ
3,578 MHz
10µ
10µ
100n
BC237
200p
370p
200p
820r
1n